1-13-2376.08.2.1

Полоса 1-13-2376.8.2.1 (для секции 1)

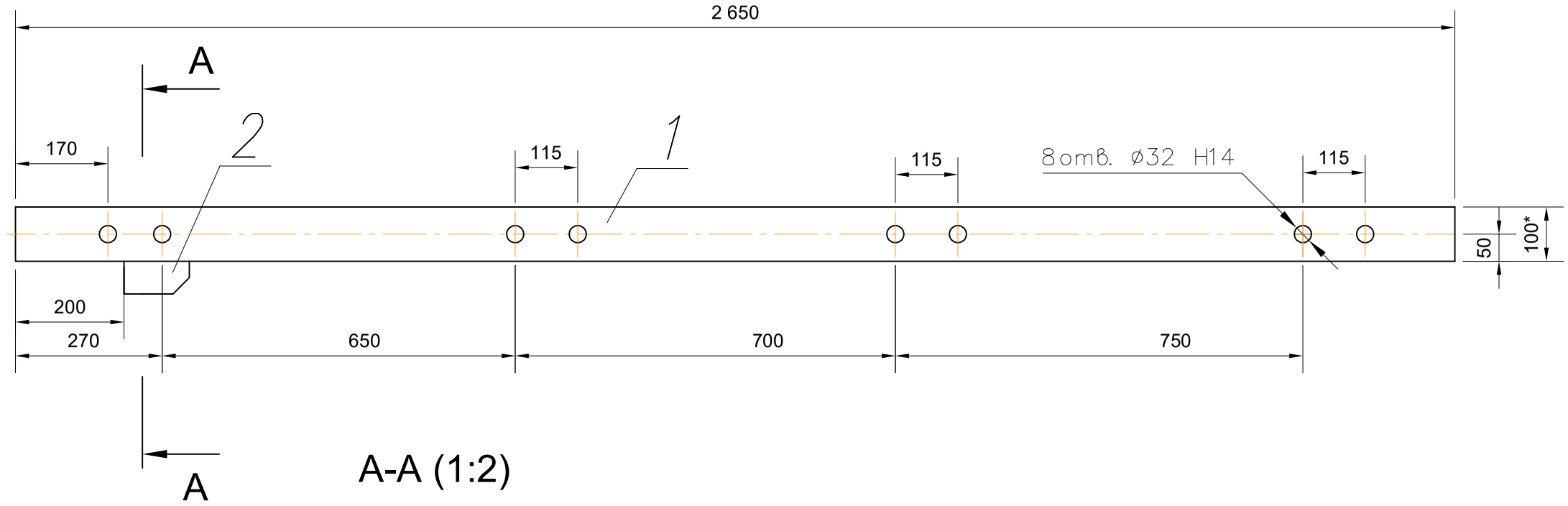

A-A (1:2)

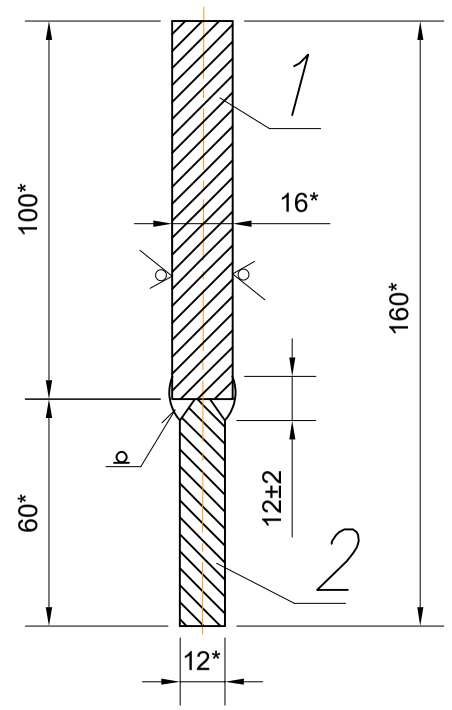

1. Острые кромки притупить
2. Детали 1 и 2 сварить швом по ГОСТ 5264-80 (см. вид А-А)
3. Антирокоррозионное покрытие в соответствии с РД ГМ-01-02. Площадь покрытия 0,65 м²
4. Допуски размеров по H14
5. * Размеры для справок

Формат	Зона	Поз.	Обозначение	Наименование	Кол.	Примечание
				Детали		
		1	1-13-2376.08.1.2.1	Полоса	1	
				Полоса 16х100-В-1 ГОСТ 103-2006		
				325-09Г2С св-12 ГОСТ 535-2005		
		2	1-13-2376.08.1.1.2	Косынка	1	

Изм.	Лист	N докум.	Подп.	Дата	1-13-2376.08.2.1			
Разраб.		Васильченко		25.5.26	Полоса	Лит.	Масса	Масштаб
Проверил		Исаков		25.05.26			33,6	1:10
Н.контроль		Сухецкий		25.05.26		Лист	Листов 1	
Утвердил		Исаков		25.05.26		АО "ВНИИГ им.Веденеева"		

Подп. и дата | Дубл. N | Инв. N | Взам. инв. N | Подп. и дата | Инв. N подл.

Копировал | Формат А3